広告掲載料金・サイズ表

♥ フォーマット広告　ディスプレイ料金から15%OFF

サイズ	掲載料金（税別）		制作料（税別）
	広島版	東広島・呉版	
1　P（横184×縦262mm）	¥306,000	¥153,000	制作費は無料サービス！
1/2P（横184×縦126mm）	¥161,500	¥85,000	
1/4P（横　86×縦126mm）	¥85,000	¥46,750	
1/8P（横　86×縦　58mm）	¥42,500	¥23,800	

複数掲載割引
※ご契約から1年間で

- 2回～8回契約 → 掲載料 5%割引
- 9回～12回契約 → 掲載料 10%割引

完全データ作成上のご注意

完全データ入稿の場合、以下の規定を必ず守ってください。
守られていない場合は再入稿をお願いしています。

- □1P・2Pディスプレイ広告の場合、トンボ付、塗りたし3mmが必要です。
- □文字、ロゴマークなど、断裁されてはいけない箇所は原則、断ち切りより10mm内側に配置。
- □1/2・1/4・1/8ディスプレイ広告は0.3pt以上のケイ線で囲ってください。
- □すべてのフォントをアウトライン化してください。
- □特色の使用は不可。印刷内容と入稿データにずれが生じ、きちんと印刷できません。

♥ ディスプレイ広告（純広告）

サイズ	掲載料金（税別）		制作料（税別）
	広島版	東広島・呉版	
表　4（横200×縦297mm）	¥500,000	¥260,000	¥20,000
表　2（横210×縦297mm）	¥450,000	¥230,000	¥20,000
表　3（横210×縦297mm）	¥450,000	¥230,000	¥20,000
1　P（横210×縦297mm）	¥360,000	¥180,000	¥20,000
1/2P（横184×縦126mm）	¥190,000	¥100,000	¥10,000
縦1/4P（横　86×縦126mm） 横1/4P（横　184×縦58mm）	¥100,000	¥55,000	¥6,000
1/8P（横　86×縦　58mm）	¥50,000	¥28,000	¥5,000

複数掲載割引
※ご契約から1年間で

- 2回～5回契約 → 掲載料 5%割引
- 6回～11回契約 → 掲載料 10%割引
- 12回契約 → 掲載料 20%割引

※当社はイラストレータ・フォトショップ共にCCをメイン環境としています。

♥ スペースサイズ表

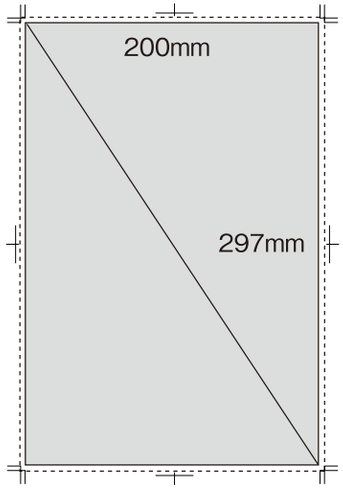

■ディスプレイ広告

表4

200×297（mm）
トンボ付、
塗りたし3mm必須

注意：文字は原則、断ち切りより10mmは空けてください

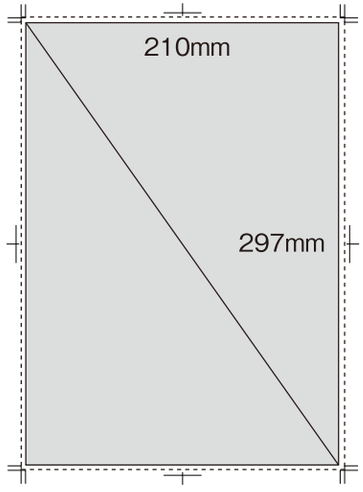

■ディスプレイ広告

表2・表3・1P

210×297（mm）
トンボ付、
塗りたし3mm必須

注意：文字は原則、断ち切りより10mmは空けてください

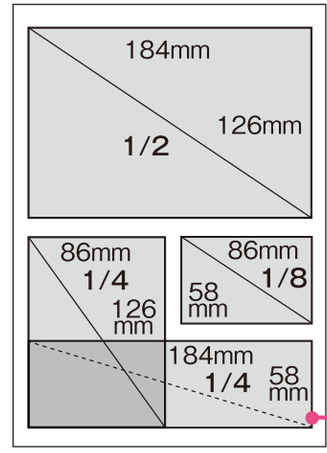

■フォーマット・ディスプレイ広告

1/2	184×126（mm）
縦1/4	86×126（mm）
横1/4	184×58（mm）
1/8	86×58（mm）

注意：ディスプレイ広告の場合ケイ線（0.3pt以上）で囲ってください